# OBSAH


| č. přílohy | název |
|---|---|
| **6101** | DVEŘE INTERIÉROVÉ JEDNODUCHÉ PLNÉ mč. 1.01, 1.02 |
| **6102** | DVEŘE INTERIÉROVÉ JEDNODUCHÉ PLNÉ mč. 1.02 |
| **6199** | STANDARDY |



Informace z tohoto dokumentu mohou být použity jen v souvislosti s tímto projektem. Informace na tomto dokumentu nesmí být svévolně pozměněny, doplněny nebo odstraněny. V případě, že bude potřebné provést jakékoliv změny v tomto dokumentu, jediným autorizovaným subjektem k těmto úkonům je hlavní projektant. Žádné prvky, data ani jiné informace z této dokumentace nesmí být kopírovány, anebo použity pro jiné projekty bez výslovného předešlého souhlasu hlavního projektanta.


VÝŠKOVÝ SYSTÉM BALT PO VYROVNÁNÍ, +/-0,000

NÁZEV AKCE:

## Odborné učebny v objektu ZŠ Za Chlumem 824, Bílina

STUPEŇ:

## Dokumentace pro provedení stavby

ČÁST:

**D.1.** **STAVEBNÍ OBJEKT UČEBNA A LABORATOŘ CHEMIE**

ČÍSLO PARÉ

VYPRACOVAL:

Ing. arch. Jan Heller

MĚŘÍTKO:

ČÍSLO VÝKRESU:

**6100**

DATUM:

02-2024

NÁZEV VÝKRESU:

## SPECIFIKACE DVEŘÍ

projekt: **Odborné učebny v objektu ZŠ Za Chlumem 824, Bílina**
stupeň: Projekt pro provedení stavby
část: **D.1. Dokumentace stavebního objektu - učebna a laboratoř chemie**
**6100 Specifikace dveří**

*označení* *položka* *popis*

# 6101

*pohled se strany otevření dveří*

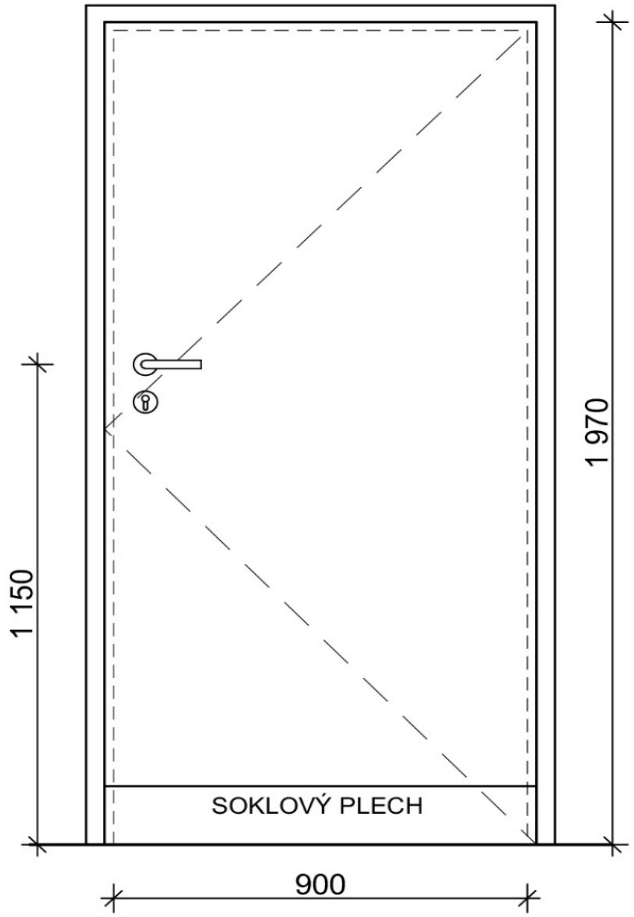


| | | | | |
|---|---|---|---|---|
| **PRVEK** | **DVEŘE INTERIÉROVÉ JEDNODUCHÉ PLNÉ** | | | |
| **MÍSTNOST Č.** | **1.01, 1.02** | učebna chemie, laboratoř chemie | | |
| **ROZMĚRY STAVEBNÍHO OTVORU** | šířka | **900** | tloušťka příčky bez omítky | **150** |
| | výška | **1970** | stávající cihlené zdivo | |
| **ROZMĚRY SVĚTLÉHO OTVORU** | **šířka** | **980** | | |
| | **výška** | **2010** | | |
| **AKUSTICKÁ NEPRŮZVUČNOST** | | | | |
| **POŽÁRNÍ ODOLNOST** | NE | | | |
| **KŘÍDLO** | plné hladké s polodrážkou | | | |
| | dřevotřísková výplň laminovaná | | | |
| *povrchová úprava* | HPL fólie 0,8mm na všech hranách | | | |
| *barevnost* | světlý dub, dekor dle ostatních dveří v objektu | | | |
| **ZÁRUBEŇ** | ocelová hranatá pro dveřní křídlo s polodrážkou | | | |
| | určená pro zazdění | | | |
| *povrchová úprava* | RAL dle ostatních dveří v objektu | | | |
| **KOVÁNÍ** | nerezové kování | | | |
| *klika - klika* | oboustranná nerezová dveřní klika | | | |
| *štítek / rozeta* | rozteč 90mm, nízká rozeta na cylindrický zámek | | | |
| *zámek* | cylindrická vložka, centrální klíč | | | |
| *závěsy* | 3 závěsy, nerez | | | |
| *samozavírač* | ne | | | |
| *zarážka* | ne | | | |
| *stavěč* | ne | | | |
| *tlumič* | ne | | | |
| *mřížka* | ne | | | |
| **DVEŘNÍ PRÁH** | ne | | | |
| **VYBAVENÍ** | oboustranný nerez kartáčovaný plech tl.0,5mm, šířka 140mm lepený | | | |
| **POZNÁMKA** | | | | |

| | | |
|---|---|---|
| **POČET KUSŮ** | **PRAVÉ** | **2** |
| | **LEVÉ** | |

| | |
|---|---|
| POZNÁMKY | VEŠKERÉ KÓTY JSOU POUZE ORIENTAČNÍ, PŘED VÝROBOU A MONTÁŽÍ JE NUTNÉ PŘESNÉ ROZMĚRY STAVEBNÍHO OTVORU OVĚŘIT NA STAVBĚ! VEŠKERÉ UVEDENÉ VÝROBKY JSOU POUZE REFERENČNÍ, STANOVUJÍ STANDARD POŽADOVANÝ INVESTOREM A PROJEKTANTEM! PRO PLNĚNÍ VEŘEJNÉ ZAKÁZKY SE PŘIPOUŠTÍ POUŽITÍ KVALITATIVNĚ A TECHNICKY OBDOBNÝCH ŘEŠENÍ V SOULADU S PROJEKTEM A INVESTOREM. TABULKA OKEN NENAHRAZUJE DÍLENSKOU DOKUMENTACI, DÍLENSKOU DOKUMENTACI PŘEDLOŽÍ DODAVATEL STAVBY KE SCHVÁLENÍ, SOUČÁSTÍ JSOU VZORKY MATERIÁLŮ, VČETNĚ POVRCHOVÝCH ÚPRAV. |

projekt: **Odborné učebny v objektu ZŠ Za Chlumem 824, Bílina**
stupeň: Projekt pro provedení stavby
část: **D.1. Dokumentace stavebního objektu - učebna a laboratoř chemie**
**6100 Specifikace dveří**

*označení* *položka* *popis*

# 6102

*pohled se strany otevření dveří*

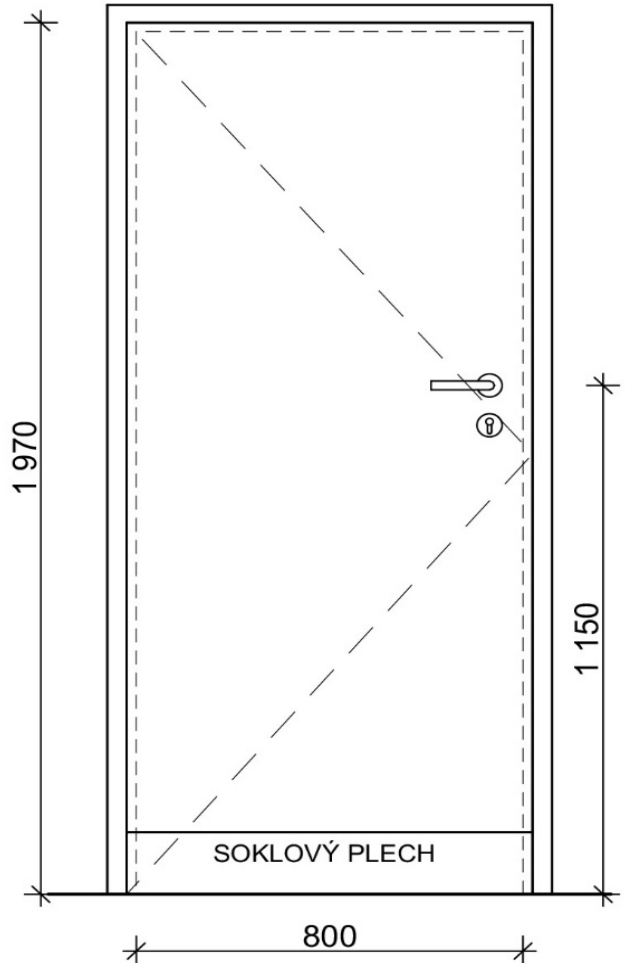


| | | | | |
|---|---|---|---|---|
| **PRVEK** | **DVEŘE INTERIÉROVÉ JEDNODUCHÉ PLNÉ** | | | |
| **MÍSTNOST Č.** | **1.02** | laboratoř chemie | | |
| **ROZMĚRY STAVEBNÍHO OTVORU** | šířka | **800** | tloušťka příčky bez omítky | **150** |
| | výška | **1970** | stávající cihlené zdivo | |
| **ROZMĚRY SVĚTLÉHO OTVORU** | **šířka** | **880** | | |
| | **výška** | **2020** | | |
| **AKUSTICKÁ NEPRŮZVUČNOST** | | | | |
| **POŽÁRNÍ ODOLNOST** | NE | | | |
| **KŘÍDLO** | plné hladké s polodrážkou | | | |
| | dřevotřísková výplň laminovaná | | | |
| *povrchová úprava* | HPL fólie 0,8mm na všech hranách | | | |
| *barevnost* | světlý dub, dekor dle ostatních dveří v objektu | | | |
| **ZÁRUBEŇ** | ocelová hranatá pro dveřní křídlo s polodrážkou | | | |
| | určená pro zazdění | | | |
| *povrchová úprava* | RAL dle ostatních dveří v objektu | | | |
| **KOVÁNÍ** | nerezové kování | | | |
| *klika - klika* | oboustranná nerezová dveřní klika | | | |
| *štítek / rozeta* | rozteč 90mm, nízká rozeta | | | |
| *zámek* | cylindrická vložka | | | |
| | centrální klíč | | | |
| *závěsy* | 3 závěsy, nerez | | | |
| *samozavírač* | ne | | | |
| *zarážka* | ne | | | |
| *stavěč* | ne | | | |
| *tlumič* | ne | | | |
| *mřížka* | ne | | | |
| **DVEŘNÍ PRÁH** | ne | | | |
| **VYBAVENÍ** | oboustranný nerez kartáčovaný plech tl.0,5mm, šířka 140mm lepený | | | |
| **POZNÁMKA** | | | | |

| | | |
|---|---|---|
| **POČET KUSŮ** | **PRAVÉ** | **1** |
| | **LEVÉ** | |

POZNÁMKY

VEŠKERÉ KÓTY JSOU POUZE ORIENTAČNÍ, PŘED VÝROBOU A MONTÁŽÍ JE NUTNÉ PŘESNÉ ROZMĚRY STAVEBNÍHO OTVORU OVĚŘIT NA STAVBĚ! VEŠKERÉ UVEDENÉ VÝROBKY JSOU POUZE REFERENČNÍ, STANOVUJÍ STANDARD POŽADOVANÝ INVESTOREM A PROJEKTANTEM! PRO PLNĚNÍ VEŘEJNÉ ZAKÁZKY SE PŘIPOUŠTÍ POUŽITÍ KVALITATIVNĚ A TECHNICKY OBDOBNÝCH ŘEŠENÍ V SOULADU S PROJEKTEM A INVESTOREM.
TABULKA OKEN NENAHRAZUJE DÍLENSKOU DOKUMENTACI, DÍLENSKOU DOKUMENTACI PŘEDLOŽÍ DODAVATEL STAVBY KE SCHVÁLENÍ, SOUČÁSTÍ JSOU VZORKY MATERIÁLŮ, VČETNĚ POVRCHOVÝCH ÚPRAV.

projekt: **Odborné učebny v objektu ZŠ Za Chlumem 824, Bílina**
stupeň: Projekt pro provedení stavby
věc: **D.1. Dokumentace stavebního objektu - učebna a laboratoř chemie**
**6100 Specifikace dveří**
**6199 - Standardy**

| *položka* | *popis* | *materiál / povrchová* | *foto* |
|---|---|---|---|
| **dveřní klika** | dveřní klika s krycí nízkou kulatou rozetou | materiál nerez, povrchová úprava titan chrom mat | |
| **rozeta** | cylindrická krycí rozeta na vložkový zámek | materiál nerez, povrchová úprava titan chrom mat | |